BAC D'ÉGOUTTAGE

Type A/II - infiltration - suivant PTV 105

78x79x44 cm

1

CARACÉRISTIQUES :

- béton autocompactant;
- poids : ± 220 kg;
- volume de tamponnage : ± 85 l;
- ouvertures poreuses dans les parois;
- capacité de drainage : 260 l/h;
- siphon anti-odeurs et plaque de recouvrement monolithe sont reliés aux parois.

POSSIBILITÉS DE RACCORDEMENT :

- PVC MHR dia. 160 mm (connexion standard);
- manchon à emboîter PVC dia. 160 mm sur demande;
- manchon à emboîter GRÈS dia.150 mm sur demande.

BOUCHE D'ÉGOUT (NON INCLUS) :

- type EJ D400 (BENOR, plat ou incurvé) ou
- type B10C (BENOR, plat ou incurvé).

VUE AÉRIENNE

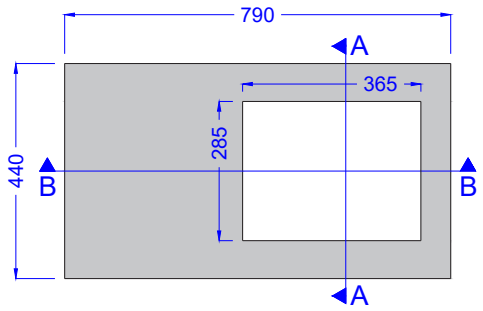

2

COUPE A-A

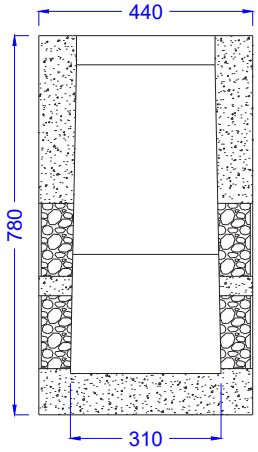

3

COUPE B-B

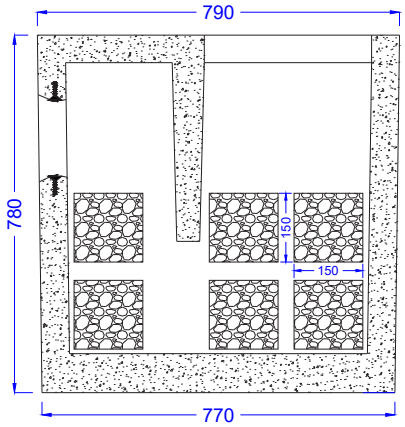

4

POSE :

- fondation stable comme du béton maigre;
- la pose d'un géotextile empêche l'infiltration de terre.

Lithobeton sa - Kanaalstraat 18 - 8470 Gistel-Snaaskerke - T: +32 (0)59 27 60 60 - info@lithobeton.be